WIEGENDE HANDHUBWAGEN

# RAVAS-3200-J

Handhubwagen mit erweiterten Funktionalität

## VORTEILE

- Automatische Dosierfunktion (Option)
- Drei Kommunikationsprotokolle
- Interne Uhr für Datum und Zeit
- Zum Lagern, Dosieren und Mischen
- Bluetooth 4.0 für RAVAS WeightsApp

**Top-Qualität**

**Erweiterte Funktionen**

RAVAS PERFORMANCE LINE

RAVAS

# RAVAS-3200-J

## FUNKTIONEN

- Automatische und manuelle Nullkorrektur
- Brutto-/Nettowiegung
- Automatische und manuelle Tara Voreingabe
- Addierspeicher mit fortlaufender Nummerierung
- Code Eingabe (5-stellig)
- Datenausgang RS232
- Zusätzlicher Anbindung für Bluetooth oder WiFi Anschluss
- Bluetooth 4.0 für RAVAS WeightsApp
- Interne Uhr für Datum und Uhrzeit
- Fehlermeldung im Display
- Automatische Abschaltung nach 30 Minuten Nichtgebrauch
- Umschaltung kg/lb

## STANDARD-SPEZIFIKATIONEN

| | |
|---|---|
| Wiegekapazität | 2.200kg |
| Anzeigeschritt | Mehrbereichsanzeige:<br>0 - 200 kg: Anzeigeschritt 0,2 kg<br>200 - 500 kg: Anzeigeschritt 0,5 kg<br>500 - 2.200 kg: Anzeigeschritt 1 kg |
| Max. Toleranz | 0,1% der gehobenen Last |
| Anzeige | LCD, Ziffernhöhe 18 mm, Hintergrundbeleuchtung |
| Folientastatur | 5 Funktionstasten, Ein-/Ausschalter |
| Schutzklasse | Lastzellen nach IP67, Anzeigegerät nach IP65 |
| Stromversorgung | 12Vdc/1.2Ah, wechselbares Modul, inkl. separater Ladestation (Blei-Säure) |
| Betriebszeit | 30 Stunden, Lobat Anzeige im Display |
| Batterieladegerät | 230V/12Vdc - 300 mA |
| Ladezeit | ca. 6 Stunden |
| Lenkräder | Gummi |
| Lasträder | Polyurethan, Single |
| Farbe | rot (RAL 3000), Epoxy-Lackierung |
| Eigengewicht | 99 kg |
| Pumpe | Schnellhub |

## ABMESSUNGEN IN MM

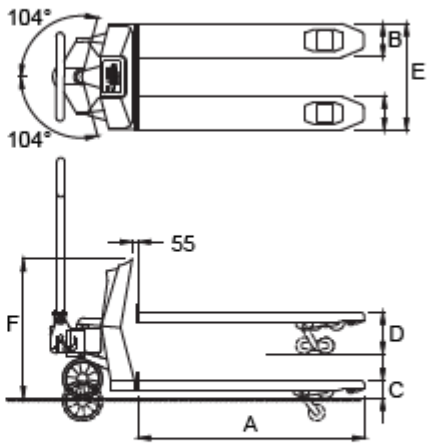


Standard

| | | |
|---|---|---|
| A | Gabellänge | 1150 |
| B | Gabelbreite | 170 |
| C | minimale Gabelhöhe, | 87 |
| | gesenkt Bodenfreiheit | 22 |
| D | Gabelhöhe, max. | 205 |
| | Hubhöhe | 120 |
| E | Breite über die Gabeln | 540 |
| F | Höhe Oberkante Anzeige | 770 |

## PREMIUM OPTIONEN*

- Eichfähige Ausführung Klasse OIML III
- Extra wechselbares Modul
- Thermischer Einbaudrucker
- Bluetooth
- Relais-Ausgang zur Dosiersteuerung

## OPTIONEN*

- Mehrbereichsanzeige 0,1/0,2/0,5 kg
- Gabelschuhe aus Edelstah
- Edelstahl oder galvanisierter Ausführung
- Drehbare Anzeige: optimalen Ablesbarkeit aus allen Richtungen
- Fuß- oder Handbremse
- Abweichende Gabellängen
- Abweichende Last- oder Lenkräder

WIEGENDE HANDHUBWAGEN

# RAVAS-3200-J Li

Handhubwagen mit erweiterten Funktionalität

## VORTEILE

- Automatische Dosierfunktion (Option)
- Hochleistungs-Li-Ion Batteriemodul für 75 Stunden Autonomie
- Drei Kommunikationsprotokolle
- Interne Uhr für Datum und Zeit
- Zum Lagern, Dosieren und Mischen
- Bluetooth 4.0 für RAVAS WeightsApp
- Integrierte Datenanbindungs-möglichkeiten wie WiFI und Bluetooth
- Connectivity-Software verfügbar

**Top-Qualität**

**Erweiterte Funktionen**

RAVAS PERFORMANCE LINE

RAVAS

# RAVAS-3200-J LI

## FUNKTIONEN

- Automatische und manuelle Nullkorrektur
- Brutto-/Nettowiegung
- Automatische und manuelle Tara Voreingabe
- Addierspeicher mit fortlaufender Nummerierung
- Code Eingabe (5-stellig)
- Datenausgang RS232
- Zusätzlicher Anbindung für Bluetooth oder WiFi Anschluss
- Bluetooth 4.0 für RAVAS WeightsApp
- Interne Uhr für Datum und Uhrzeit
- Fehlermeldung im Display
- Automatische Abschaltung nach 30 Minuten Nichtgebrauch
- Umschaltung kg/lb

## STANDARD-SPEZIFIKATIONEN

| | |
|---|---|
| Wiegekapazität | 2.200kg |
| Anzeigeschritt | Mehrbereichsanzeige:<br>0 - 200 kg: Anzeigeschritt 0,2 kg<br>200 - 500 kg: Anzeigeschritt 0,5 kg<br>500 - 2.200 kg: Anzeigeschritt 1 kg |
| Max. Toleranz | 0,1% der gehobenen Last |
| Anzeige | LCD zweifarbig, Ziffernhöhe 22 mm, Hintergrundbeleuchtung |
| Folientastatur | 5 Funktionstasten, Ein-/Ausschalter |
| Schutzklasse | Lastzellen nach IP67, Anzeigegerät nach IP65 |
| Stromversorgung | 14,8Vdc/5Ah, wechselbares Li-Ion Modul, inkl. separater Ladestation |
| Betriebszeit | 75 Stunden, Lobat Anzeige im Display |
| Batterieladegerät | 230V/14,8Vdc - 1 A |
| Ladezeit | ca. 6 Stunden |
| Lenkräder | Gummi |
| Lasträder | Polyurethan, Single |
| Farbe | rot (RAL 3000), Epoxy-Lackierung |
| Eigengewicht | 99 kg |
| Pumpe | Schnellhub |

## ABMESSUNGEN IN MM

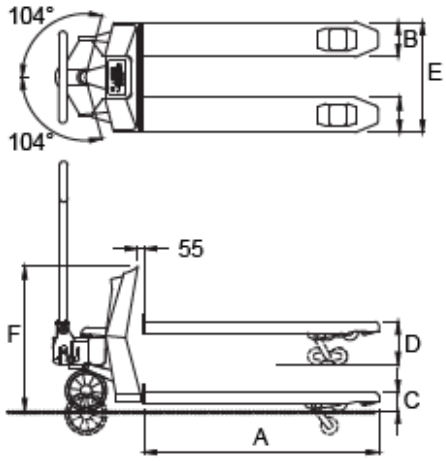


Standard

| | | |
|---|---|---|
| A | Gabellänge | 1150 |
| B | Gabelbreite | 170 |
| C | minimale Gabelhöhe, | 87 |
| | gesenkt Bodenfreiheit | 22 |
| D | Gabelhöhe, max. | 205 |
| | Hubhöhe | 120 |
| E | Breite über die Gabeln | 540 |
| F | Höhe Oberkante Anzeige | 770 |

## PREMIUM OPTIONEN*

- Eichfähige Ausführung Klasse OIML III
- Extra wechselbares Li-Ion Modul
- Thermischer Einbaudrucker
- Bluetooth oder WiFi Anschluss
- Relais-Ausgang zur Dosiersteuerung
- RDC, RAVAS Data Collector Software
- RIS, RAVAS Integration Software

## OPTIONEN*

- Mehrbereichsanzeige 0,1/0,2/0,5 kg
- Gabelschuhe aus Edelstah
- Edelstahl oder galvanisierter Ausführung
- Drehbare Anzeige: optimalen Ablesbarkeit aus allen Richtungen
- Fuß- oder Handbremse
- Abweichende Gabellängen (Gabelhöhe 90 mm)
- Abweichende Last- oder Lenkräder

Genkinger Schweiz AG, Zürcherstrasse 29, 8620 Wetzikon
www.genkinger.ch
02/2021